FDV-dokumentasjon
Produktdatablad

STRØMBERG

Strømberg Bad | FARO 32

DK FDV-dokomentation

NO FDV-dokumentasjon

SE FDV-dokomentation

FI FDV-dokumentointi

EN FDV-documentation

STRØMBERG

strombergbad.com

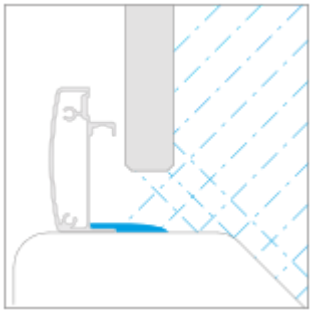

Models with bottom treadmill/profile (construction of the shower enclosure closed in profiles) are characterised by the highest tightness. They have a high thresh- old and mostly sliding doors, so water droplets can not pass outside the cabin.

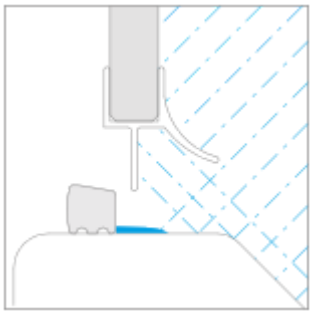

Models without profile mounted with the threshold strip. Low threshold strip is less protection against splashes of the water drops.

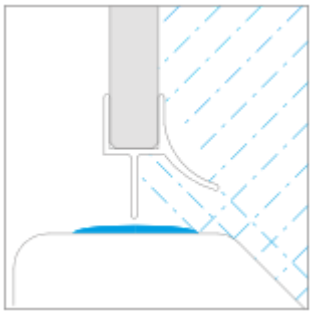

Models without bottom treadmill/profile mounted without the threshold strip. Lack of the threshold makes the water more easily seep out of the cabin, which reduces its tight- ness. When installing the enclosure directly on the floor, be sure to appropriate level the floor, so that water flows towards the drain and does not pour through the fugues outside the cabin.

FDV-dokumentasjon

STRØMBERG

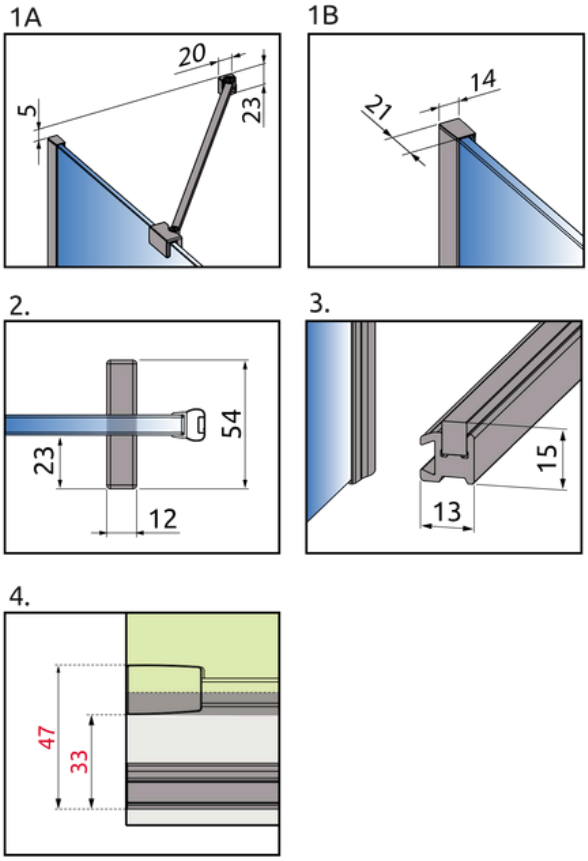

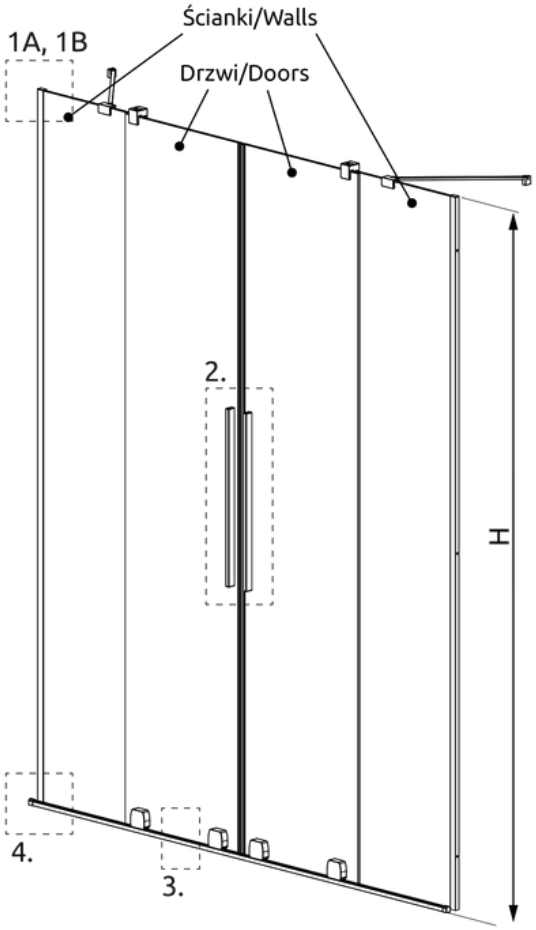

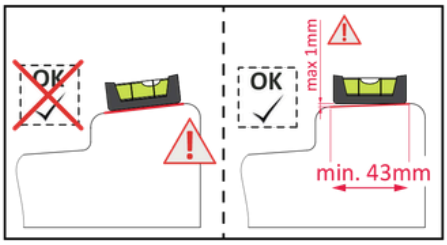

Model	X	D	H
DWD 130	1290-1310	518	2000
DWD 140	1390-1410	568	2000
DWD 150	1490-1510	618	2000
DWD 160	1590-1610	668	2000
DWD 180	1790-1810	768	2000
DWD 200	1990-2010	868	2000

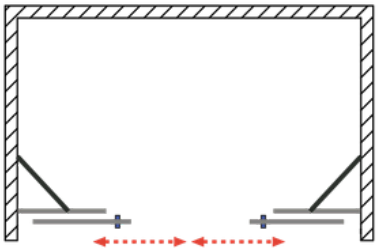

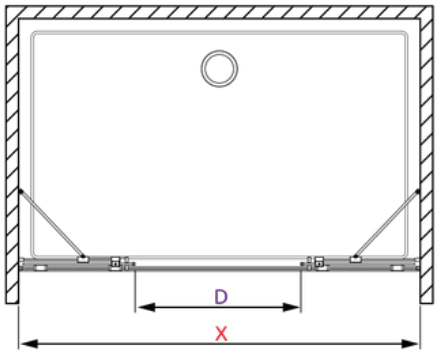

Strømberg dusj | Omfatter; FARO 32

FARO dusjvegger

- Faro dusjvegger er produsert i 8 mm herdet sikkerhetsglass.
- Profiler i matt sort, krom, messing, børstet messing/kobber/gunmetall/nickel.
- Tetningslister er i PET-plast.
- Øvrige skruer i rustfritt stål.

I henhold til tillegget A2 i EN 60335 standarden skal følgende tas hensyn til: Dette apparat er ikke beregnet brukt av personer med fysisk eller psykisk handikap (også barn), eller av personer uten nødvendig erfaring, med mindre bruken overvåkes eller personen har fått opplæring av en person med ansvar for deres sikkerhet.

INSTALLASJON
Produktet skal installeres som beskrevet i monteringsveiledningen. Om produktet installeres eller brukes på andre måter enn beregnet, kan det påvirke garantien. Vi anbefaler bruk av profesjonell el-installatør.

RENGJØRING
Produktet rengjøres med vanlige rengjøringsmidler, men vær nøye med å lese produsentens anbefalinger på svært sterke produkter. Vær forsiktig med rengjøringssvamper, rengjøringsmidler som inneholder slipemidler, og syrebaserte rengjøringsmidler. Disse kan gi stygge riper/skader i lakk, eller polerte detaljer.

VEDLIKEHOLD
Produktet har ingen unike vedlikeholdskrav.

GARANTI
Kjøpsloven regulerer hvilke rettigheter du har som kjøper av nye produkter. Loven slår fast at du kan reklamere på såkalte mangler i opptil 5 år etter at kjøpet fant sted.

GARANTIEN OMFATTER
Produksjonsfeil og andre kjøpsrettslige mangler.

GARANTIEN OMFATTER IKKE
Skader som kan relateres til feil bruk, dårlig vedlikehold, feil montert produkt, eller bruksrelaterte slitasjeskader.

PRODUKTINFORMASJON
Strømberg Bad AS
www.strombergbad.com
01.02.2022

Strømberg bruseafskærmning | Omfatter; FARO 32

FARO brusevæg

- Faro bruseafskærmning er produseret i 8 mm hærdet sikkerhedsglas.
- Profiler i mat sort, krom, messing, børstet messing/ gunmetal/nikkel/kobber.
- Tetningslister er i PET-plast.
- Øvrige skruer i rustfrit stål.

Denne enhed er ikke beregnet til at blive brugt af personer med fysiske eller psykiske handicap (inklusive børn), eller af personer uden den nødvendige erfaring, medmindre brugen er overvåget eller personen har fået uddannelse af en person, der er ansvarlig for deres sikkerhed.

INSTALLATION
Produktet skal installeres som beskrevet i monteringsvejledningen. Hvis produktet installeres eller bruges på andre måder end tilsigtet, kan det påvirke garantien. Vi anbefaler brug af en professionel installatør.

RENGØRING
Rengør brusevæggen dagligt med vand og en gummiskraber. Mod snavs, kalk og aflejringer der har sat sig fast, brug kun rengøringsmiddel til den type materiale, som midlet er beregnet til. Undgå hårde skuresvampe og slibende rengøringsmidler da de kan medføre permanent skade på både glas og metal.

VEDLIGEHOLDELSE
Produktet har ingen unikke vedligeholdelseskrav.

GARANTI
Købsloven regulerer hvilke rettigheder du har som køber af nye produkter. Loven slår fast at du kan reklamere på såkaldte mangler i optil 5 år efter at købet fandt sted.

GARANTIEN OMFATTER
Produktionsfejl og andre købsrettslige mangler.

GARANTIEN OMFATTER IKKE
Skader som kan relateres til fejl brug, dårlig vedligeholdelse, fejl monteret produkt, eller brugsrelaterede slidskader.

PRODUKTINFORMASION
Strømberg Bad AS
www.strombergbad.com
01.02.2022

Strømberg dusch | Inkluderar; FARO 32

FARO DUSCHVÄGGAR

- Skjutduschskärm tillverkas i 8 mm härdat säkerhetsglas.
- Profiler i mattsvart, krom, mässing, borstad mässing/gunmetall/nickel/koppar.
- Tätningslister är i PET-plast.
- Övriga skruvar i rostfritt stål.

Denna enhet är inte avsedd att användas av personer med fysiska eller psykiska funktionshinder (inklusive barn), eller av personer utan nödvändig erfarenhet, såvida inte användningen övervakas eller personen har utbildats av en person som ansvarar för deras säkerhet.

INSTALLATION
Produkten måste installeras enligt beskrivningen i monteringsanvisningen. Om produkten installeras eller används på annat sätt än avsett kan detta påverka garantin. Vi rekommenderar att du använder en professionell installatör.

RENGÖRING
Rengör duschväggen dagligen med vatten och en skrapa. Mot smuts, kalk och avlagringar som har fastnat, använd endast rengöringsmedel för den typ av material som medlet är avsett för. Undvik hårda skursvampar och slipande rengöringsmedel eftersom de kan orsaka permanenta skador på både glas och metall.

UNDERHÅLL
Produktet har ingen unikke vedligeholdelseskrav.

GARANTI
Den svenska köplagen reglerar vilka rättigheter du har som köpare av nya produkter. Lagen säger att du kan klaga på så kallade fel i upp till 5 år efter att köpet skett.

GARANTIEN INKLUDERAR
Tillverkningsfel och andra fel i köprätt.

GARANTIEN INKLUDERAR IKKE
Skador som kan relateras till felaktig användning, dåligt underhåll, felaktigt installerad produkt eller användningsrelaterade slitageskador.

PRODUKTINFORMASION
Strømberg Bad AS
www.strombergbad.com
01.02.2022

Strømberg suihku | Sisältää; FARO 32

FARO SUIHKU

- Faro suihkuseinä on valmistettu 8 mm karkaistusta turvalasista.
- Profiilit mattamusta, kromi, messinki, harjattu messinki/asemetalli/nikkeli/kupari.
- Tiivistysnauhat ovat PET-muovia.
- Muut ruuvit ruostumatonta terästä.

Tätä laitetta ei ole tarkoitettu fyysisesti tai henkisesti vammaisten (mukaan lukien lapset) tai henkilöiden, joilla ei ole tarvittavaa kokemusta, käytettäväksi, ellei käyttöä valvo tai henkilö on kouluttanut turvallisuudestaan vastaavan henkilön.

ASENNUS
Tuote on asennettava asennusohjeessa kuvatulla tavalla. Jos tuote asennetaan tai sitä käytetään muulla kuin tarkoitetulla tavalla, tämä voi vaikuttaa takuuseen. Suosittelemme ammattiasentajan käyttöä.

PUHDISTUS
Puhdista suihkuseinä päivittäin vedellä ja vetolastalla. Lian, kalkin ja kiinnittyneiden kerrostumien estämiseksi käytä puhdistusainetta vain sellaiselle materiaalille, jolle aine on tarkoitettu. Vältä kovia hankaustyynyjä ja hankaavia puhdistusaineita, koska ne voivat vahingoittaa pysyvää lasia ja metallia.

HUOLTO
Tuotteella ei ole ainutlaatuisia huoltovaatimuksia.

TAKUU
Ruotsin ostolaki säätelee, mitkä oikeudet sinulla on uusien tuotteiden ostajana. Lain mukaan voit reklamoida niin sanotuista virheistä enintään 5 vuotta oston jälkeen.

TAKUU SISÄLTÄÄ
Valmistusvirheet ja muut myyntilainsäädännön puutteet.

TAKUU EI KATA
Vahinko, joka voi johtua väärästä käytöstä, huonosta huollosta, väärin asennetusta tuotteesta tai käytöstä johtuvasta kulumisesta.

TUOTETIEDOT
Strømberg Bad AS
www.strombergbad.com
01.02.2022

EN FDV-documentation

STRØMBERG

Strømberg shower screen| Includes; FARO 32

FARO SHOWER SCREEN

- Faro shower screen is produced in 8 mm tempered safety glass.
- Profiles in matt black, chrome, brass, brushed brass/ gunmetall/nickel/copper.
- Sealing strips are in PET plastic.
- Other screws in stainless steel.

This device is not intended for use by persons with physical or mental disabilities (including children), or by persons without the necessary experience, unless the use is supervised or the person has been trained by a person responsible for their safety.

INSTALLATION
The product must be installed as described in the installation instructions. If the product is installed or used in ways other than intended, this may affect the warranty. We recommend using a professional installer.

CARE ADVICE
Clean daily with water and a squeegee. To combat ingrained dirt, you are recommended to use a detergent intended for the purpose. Remember that sponges and abrasive paste cleaners can scratch both the glass as well as metal.

MAINTENANCE
The product has no unique maintenance requirements.

GUARANTEE
Purchase Act regulates which rights you have as a buyer of new products. The law states that you can complain about so-called defects for up to 5 years after the purchase took place.

THE WARRANTY INCLUDES
Manufacturing defects and other defects in sales law.

THE WARRANTY DOES NOT COVER
Damage that can be related to incorrect use, poor maintenance, wrongly installed product, or use-related wear and tear damage.

PRODUKTINFORMASION
Strømberg Bad AS
www.strombergbad.com
01.02.2022